Z-2062
二维扫描枪

一般描述

Z-2062不仅拥有激光扫描枪一样的扫描速度，而且在不牺牲性能的情况下同时识别1D和2D条码。用户在读取条码时不需要耗费时间去对准条码的中心位置就能自动捕捉当前条码。能识别手机屏幕条码，包括手机上显示的标签纸，手机下载的优惠券，会员卡以及其他更多移动终端上的应用。对每一种条码都拥有行业领先的扫描速度，能最大限度识别损坏和印刷不良条码。Z-2062拥有经久耐用的结构设计和富有竞争力的价格。

应用范围：

批发零售 ，医疗保健，手机优惠券或票务 （ 事件，航空公司，电影，等等），制药，巡逻车，彩票，银行，等等

产品特性

- 高速扫描，一维，二维，邮政条码和OCR的全方位读取
- 耐用的外壳设计和安全电缆确保任何撞击也不会伤害到机器
- 两个界面选项：USB或RS232
- 易读取手机及电脑屏幕条码
- 手动或自动触发
- 极低功耗
- IP54工业等级

Z-2062
二维扫描枪

工作参数	
图像 (像素)	640 pixels (H)x 480 pixels (V)
光源	Aiming: 617 nm LED; illumination: 6500K LED
视角	40° (H) x 26° (V)
转角, 倾角, 斜角	360°, ±65°, ±60°
印刷对比度	最低25%反射差
界面	USB, RS232
可识别条码	
1-D	UPC/EAN, UPC/EAN with supplementals, Bookland EAN, ISSN, UCC Coupon Extended Code, Code128, GS1-128, ISBT 128, Code 39, Code 39 Full ASCII, Trioptic Code 39, Code 32, Code 93, Code11, Matrix 2 of 5, Interleaved 2 of 5,Discrete 2 of 5, Codabar, MSI, Chinese 2 of 5, GS1 DataBar variants, Korean 3 of 5, ISBT Concat
2-D	PDF417, MicroPDF417, Composite Codes,Data Matrix, Maxicode, QR Code, MicroQR, Aztec
运动容差	最高可达每秒25英寸/63.5cm

景深

Symbol & Density	范围
Code 39 (5 mil)	40mm-110mm
100%UPCA (13 mil)	20mm-260mm
Code 39 (20 mil)	15mm-330mm
PDF417 (6.8mil)	30mm-130mm
DataMatrix (10mil)	35mm-110mm
QR Code (20mil)	5mm-230mm
Resolution 1D Code 39	4.8mil (0.122mm)
Resolution 2D Data Matrix	6.6mil (0.168mm)

读码性能可能受条码质量或环境因素的影响而有所下降

物理参数	
尺寸	180mm H x 96mm L x 70mm W
重量	160g
工作电压和电流	5 VDC +/-10% @ 400 mA
环境参数	
工作温度	0° to 50° C
存储温度	-40° to 70° C
湿度	5% to 95%,无凝结
跌落/冲击规格	从1.5米高处跌落至水泥地面仍可正常工作
环境亮度	荧光可达1600 Lux.日光可达 86,000 Lux.

Dimensions

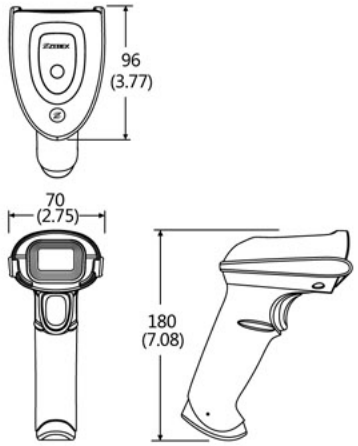

Unit：mm（inch）

Depth Of Field

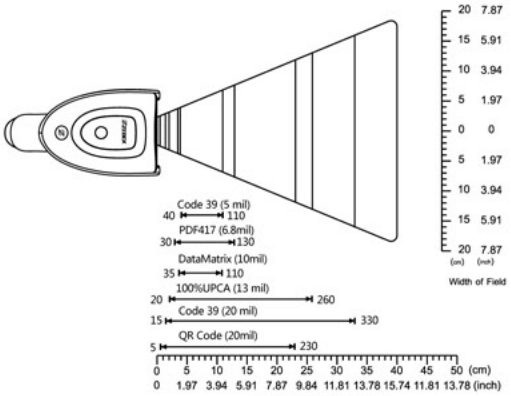

Typical Depth of Field

了解更多产品信息请访问 www.zebex.com.cn 或与您当地的ZEBEX分支机构或业务合作伙伴联系。以上图文内容如有变更，恕不另行通知。版权所有，如需出版或发行，请与ZEBEX相关机构联系。ZEBEX 标志已在国家专利商标局注册，所有其它产品或服务名称均为其各自所有者的财产。2014年 6 月印制。

巨盛物联

ZEBEX® MEXXEN®

上海巨盛物联网科技有限公司
上海市松江区莘砖公路518号松江漕河泾
开发区11幢12层B单元，邮编:201612
Tel：+86-21-6495 5599
Fax：+86-21-6495 9598
http://www.zebex.com.cn

Oder NO. CTG-02062-01A